A - A

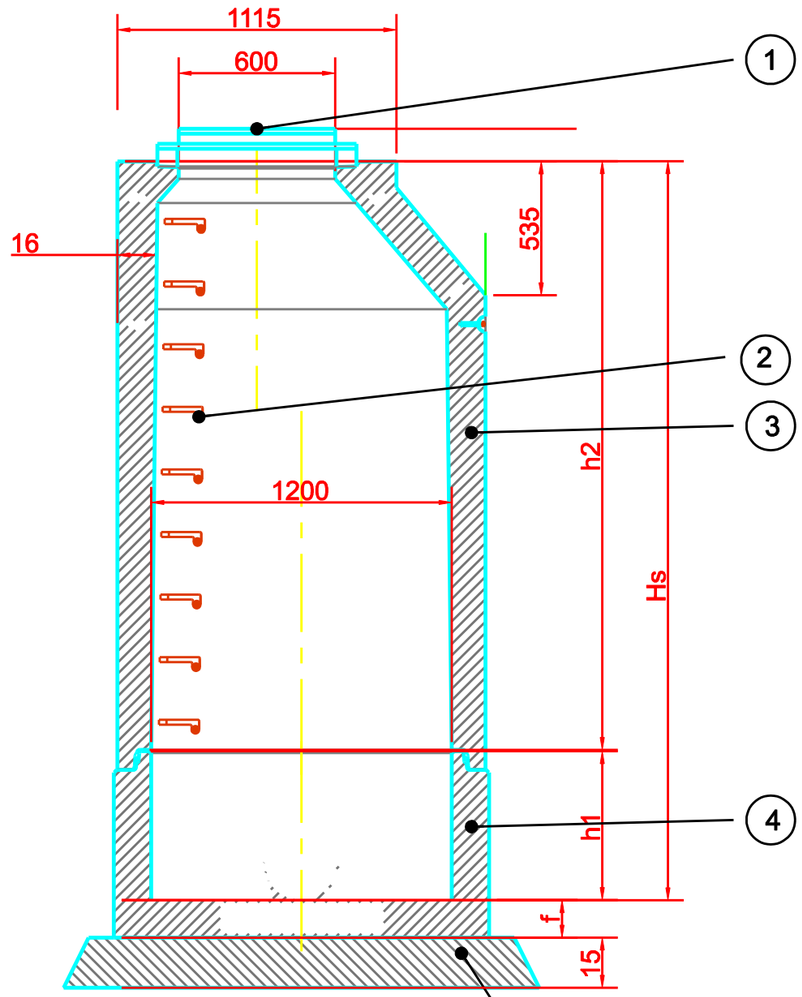

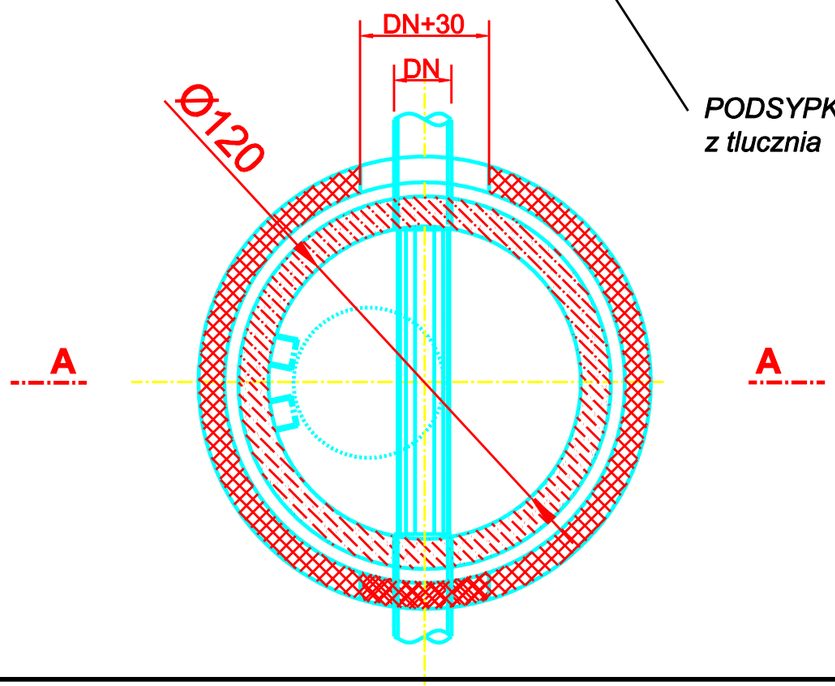

Średnica studni [mm]	Wysokość dennicy [mm]	Wysokość kręgozwężki [mm]	Średnica zewnętrzna [mm]	s [mm]	f [mm]	Dn_{max} [mm]
D	h1	h2	Dx			
1200	400 - 1000	600 - 2350	1470	150	150	400-600

4	Dennica monolityczna Ø1200
3	Stopnie żeliwne wg PN-64/H -74086
2	Prefabrykaty betonowe Ø 1200 - kręgozwężki
1	Żeliwny właz kanałowy typu lekkiego lub ciężkiego Ø 600
Poz.	**Nazwa części**

UWAGA!
NALEŻY WYKONAĆ ZWIEŃCZENIE STOSOWNIE DO RODZAJU NAWIERZCHNI, GDZIE ZNAJDUJE SIĘ STUDZIENKA:

Inwestor / Zamawiający
GMINA CZARNY BÓR
ul. XXX Lecia PRL 18 , 58-379 Czarny Bór

Jednostka projektowa
Przedsiębiorstwo Robót Inżynieryjnych TRAKT
Sędzisław 50
58 -410 Marciszów
NIP 614-000-12-50

Stadium
Projekt wykonawczy

Zadanie
"BUDOWA OBWODNICY CZARNEGO BORU - DROGI ŁĄCZĄCEJ DROGĘ POWIATOWĄ NR 3366D Z DROGĄ WOJEWÓDZKĄ 367 "

Nr tomu
II

Lokalizacja inwestycji

Branża
Sanitarna S

Tytuł rysunku
STUDNIA DESZCZOWA Z PREFABRYKATÓW BETONOWYCH Ø1200. SCHEMAT IDEOWY.

Stanowisko	Imię i nazwisko	Nr uprawnień	Podpis
Projektant br. sanitarna	inż. Grzegorz Sułkowski	591/01/DUW	
Asystent	mgr inż. Katarzyna Kopinowska		

Nr projektu	Skala	Data	Nr egz.	Nr rys.
19 -12	**1 : 50**	**04 . 2014**		**3/KD**

Stadium	Branża	Km	Nr obiektu	Nr tomu	Nr rysunku	Rewizja
PW	**S**			**II**	**3/KD**	**00**